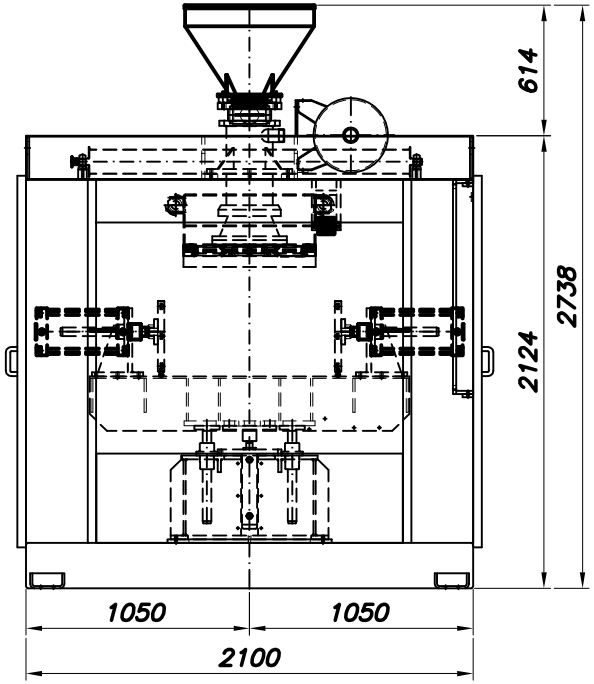

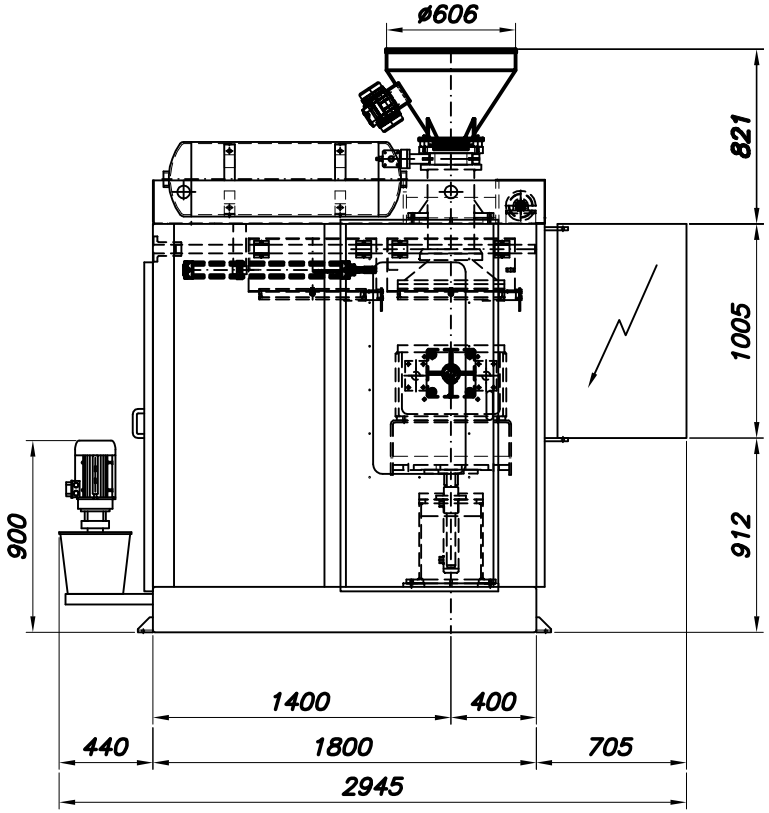

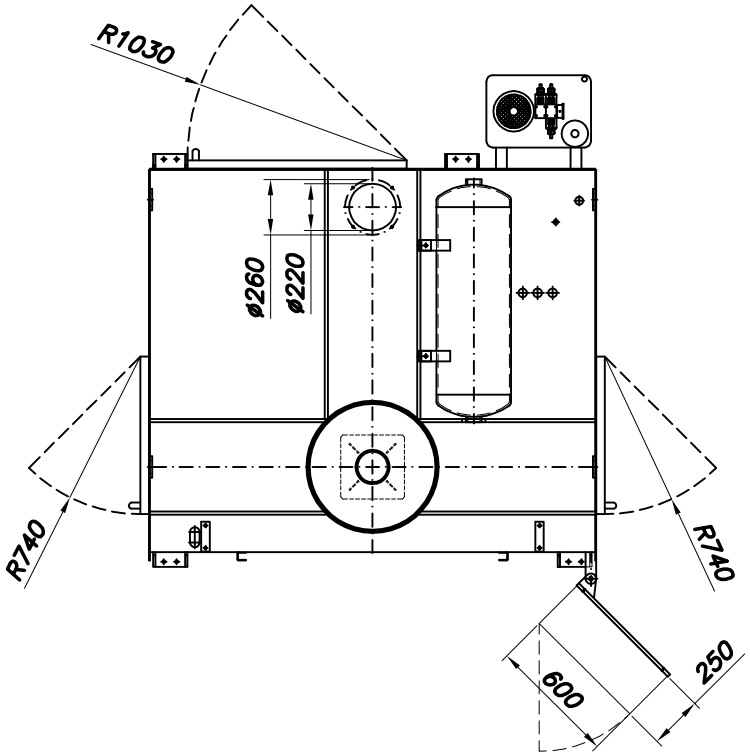

Dimensioni testa di sparo.....350x500mm
Dimensioni placca gas.....500x500mm
Dimensioni placche scanalate...500x330mm
Aspirazione minima richiesta.....2000mc/h
Carico statico.....2925Kg
Nessun carico dinamico

B.Z.V. S.R.L.
Zona ind.le Torrazzi
41100 Modena, via Gandhi 48
Telefono 059 251051
Telefax 059 250024
E.mail: info@bzv.it
Web site: www.bzv.it

CE

Denominazione	**Dimensioni generali** / **Overall dimensions**		
Macchina	**Compact 12**		
Cliente			Materiale
			Trattamento
Disegnato	**Andrea Bedani**	Scala **1:25**	Sost. da
			Peso
Data	**17/01/2006**	File **dwg**	Ex dis.
			Q.tà pezzi
Agg.		Com.	Dis. grezzo
			Disegno **A3** **2.478**

TOLLERANZE — DOVE NON SPECIFICATO: FORI (+): H7; ALBERI (−): g6; CONICITA': ±0.05%; SMUSSI: 0.5x45°

Questo disegno è di proprietà della off. mecc. BZV srl e pertanto ne è proibita la duplicazione o la consegna a terzi senza la nostra autorizzazione scritta. Ogni abuso verrà perseguito penalmente.